Montagehandleiding: Rolgordijn met zijgeleidingsprofiel

Installation instructions: Roller blind with side guide profile
Manuel d'installation: Store à enrouleur avec profil de guidage latéral

In de verpakking • Supplied in the set • Fournis dans le coil:

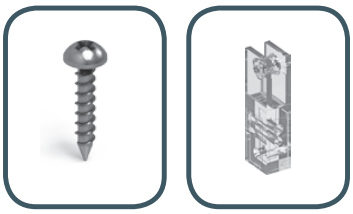

Benodigdheden • Necessary tools • Les outils nécessaires:

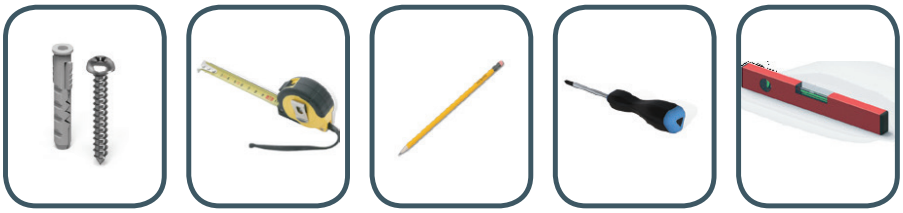

Montage / Mounting / montaż

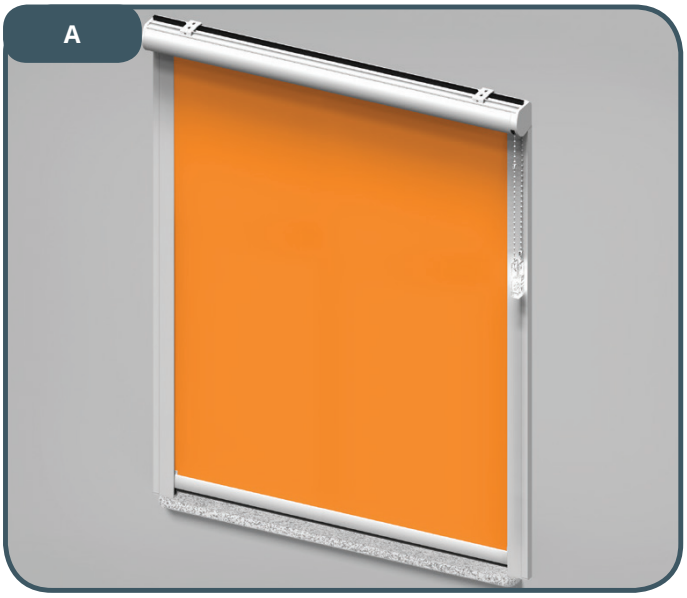

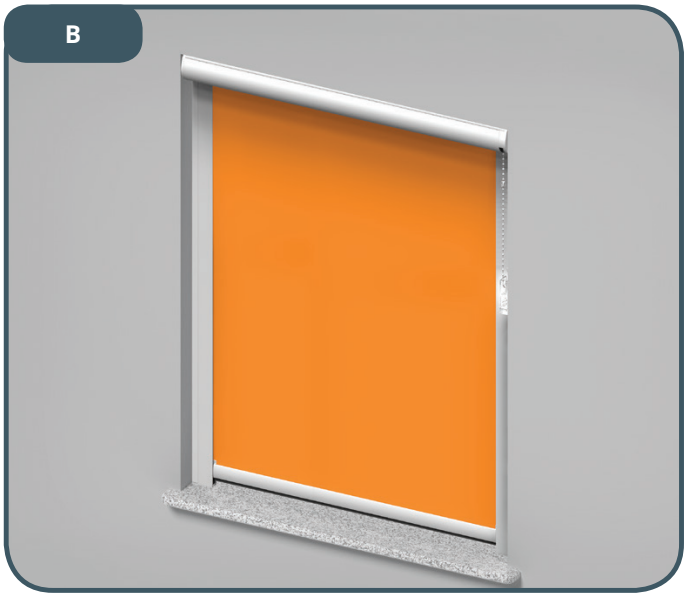

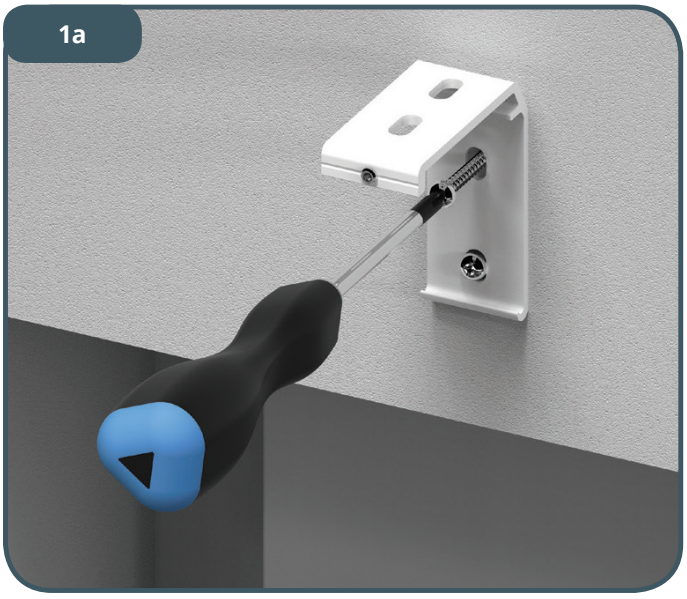

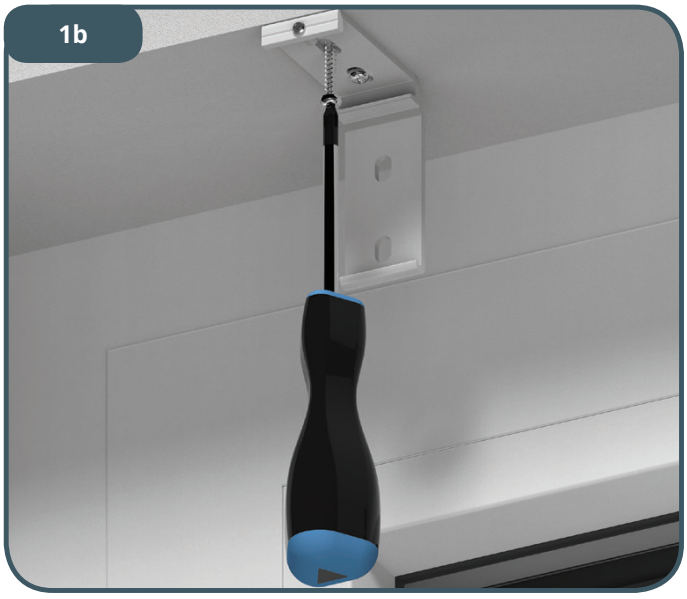

Heeft u nog vragen? • Do you have any questions? • Avez-vous une question?
Tel: +31(0)180 - 555 900 Mail: info@inhuisplaza.nl

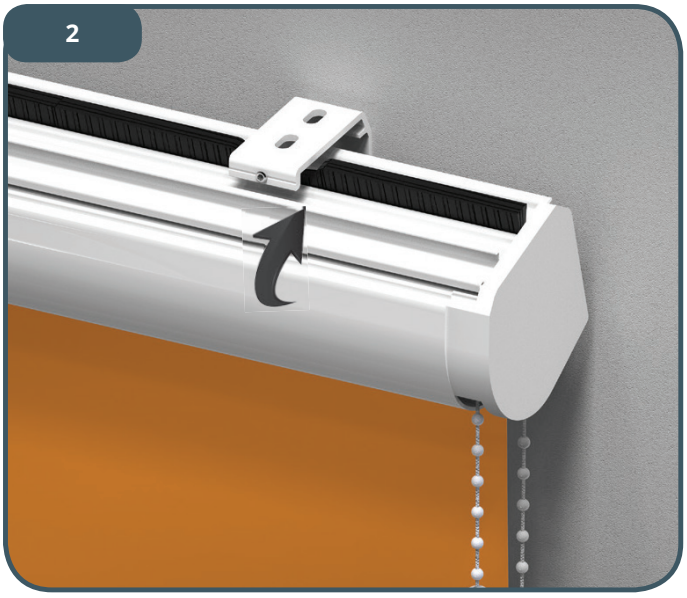
2

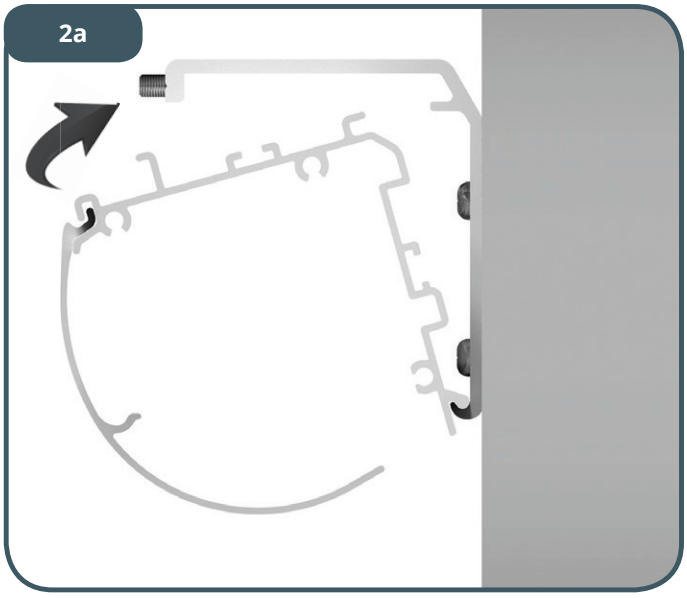
2a

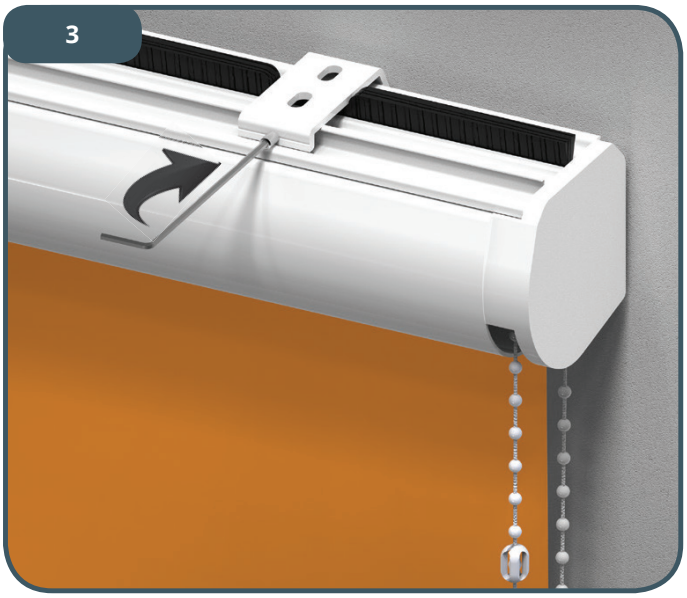
3

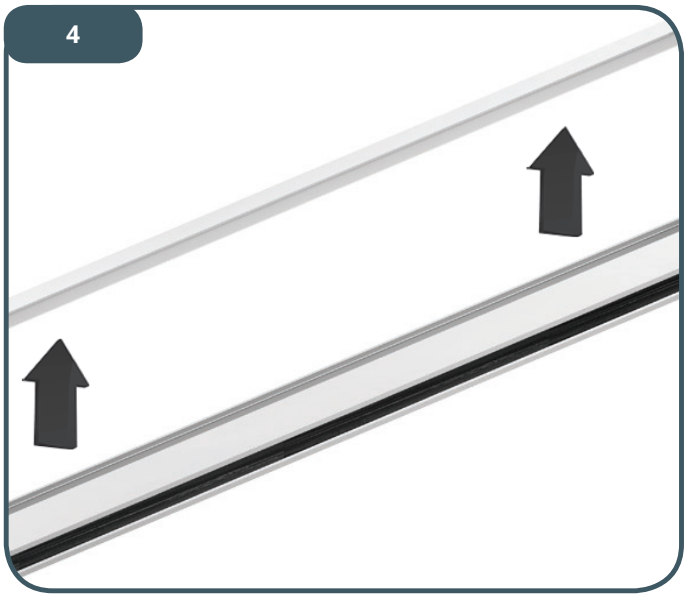
4

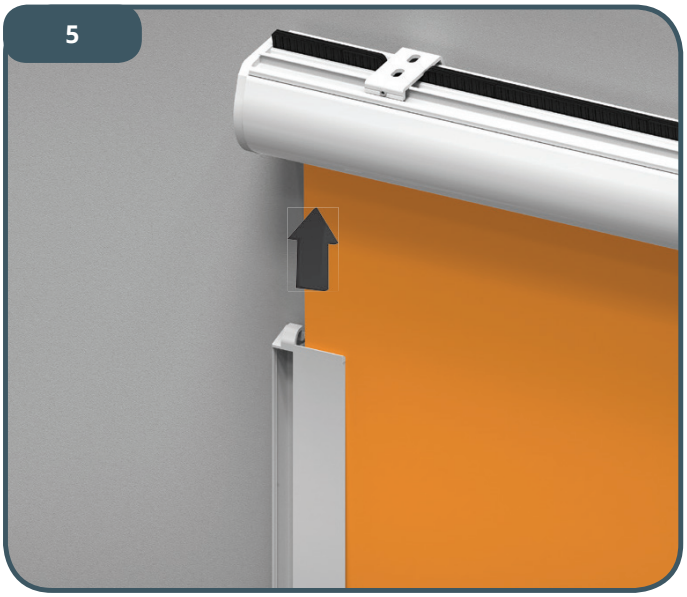
5

6

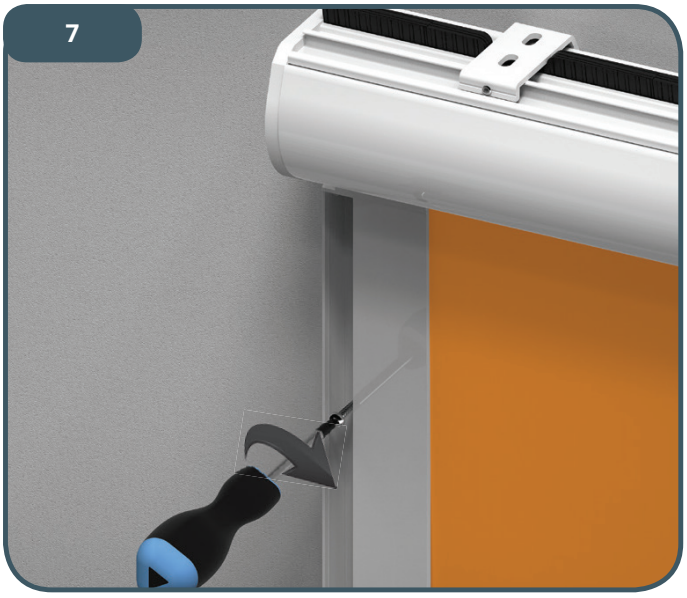
7

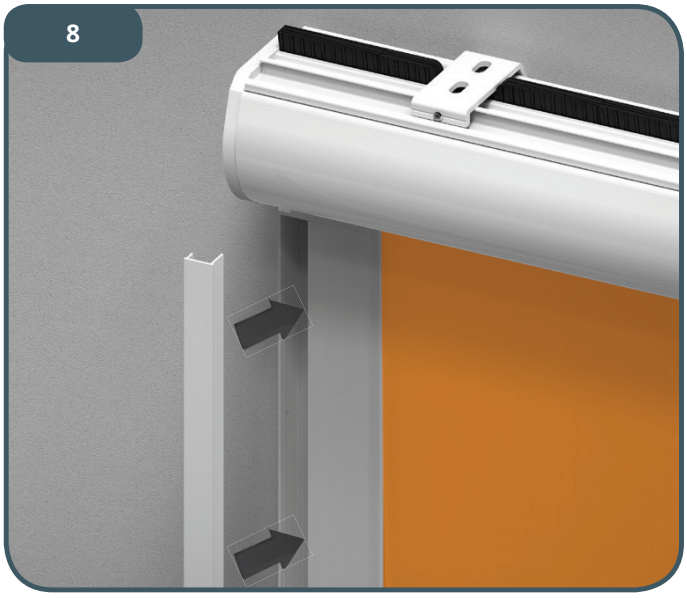
8

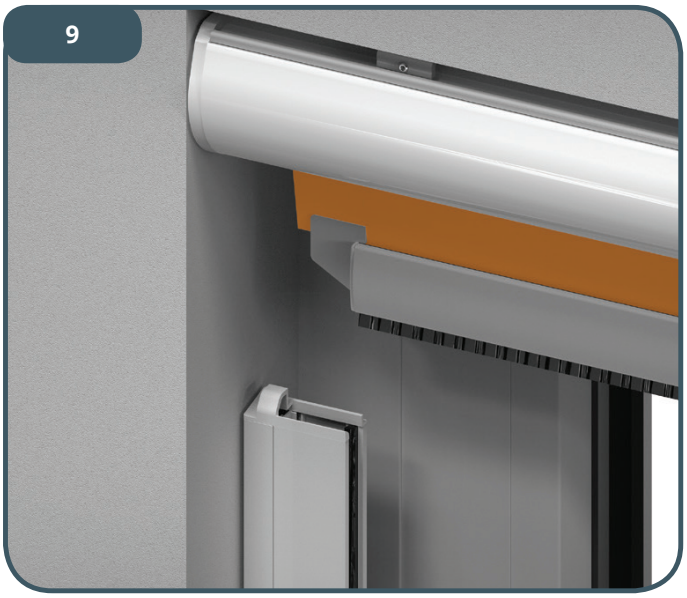
9

10

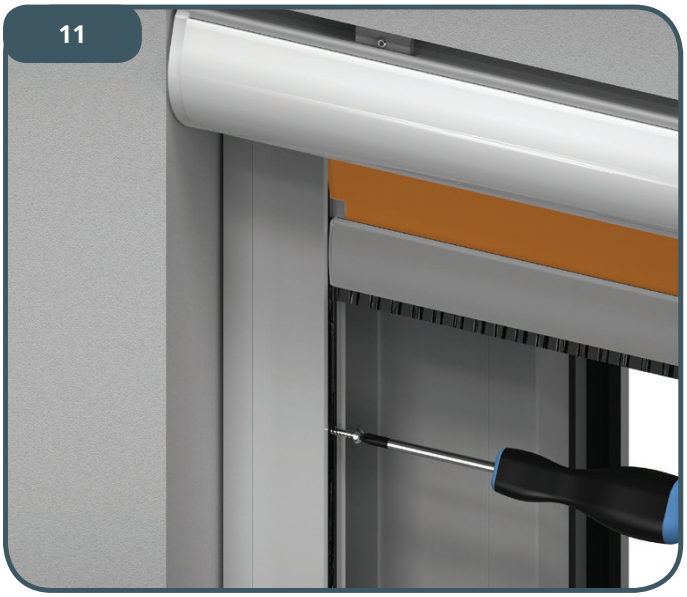
11

min. 150 cm

NL - Waarschuwing

Jonge kinderen kunnen verstrikt raken in de lus van de trekkoorden, kettingen, banden en koorden waarmee de raambekleding bediend wordt. Ook kunnen ze koorden om hun hals wikkelen. Houd, om wurging en verstikking te voorkomen, de koorden buiten het bereik van jonge kinderen. Plaats bedden, wiegen en ander meubilair uit de buurt van de koorden van raambekleding. Knoop de koorden niet aan elkaar. Zorg dat de koorden niet verstrengeld raken of een lus vormen. Installeer en gebruik de bijgeleverde onderdelen voor kindveiligheid overeenkomstig de installatie-instructies om het risico op verstikking en verstrengeling te verkleinen.

EN - Warning

Young children can be strangled by loops in pull cords, chains, tapes, and inner cods that operate the product. They may become wrapped around children's necks which may result in strangulation or permanent disability. Keep cords out of the reach of young children. Move beds, cots and furniture away from window covering cords. Do not tie cords together. Make sure cords do not twist and create a loop. To eliminate the risk of accidents we recommend using safety features, which are standard equipment of all sun-protection systems made in our company.

FR - Le Avertissement

Dans certaines circonstances, les enfants peuvent être pris dans une boucle de ficelle, carters de chaîne ou d'une fenêtre. Par conséquent, il y a un grand risque que mentionné ci-dessus éléments peuvent enrouler autour du cou d'un enfant, entraînant une suffocation ou d'invalidité permanente. Afin d'éviter que les enfants emmêlement les contrôles, les chaînes et les cordons doivent être placés dans la portée des mineurs, entre autres, loin des chaises et des lits. Ne pas attacher les cordes. Il faut vérifier que les cordons ne se croisent pas et ne forment pas une boucle. Pour réduire le risque d'accident, nous vous recommandons les caractéristiques de sécurité préférées, qui sont l'équipement standard fabriqué par nos pare-fenêtre.

INHUIS Plaza

Adress

Londen 18, 2993 LA Barendrecht
The Netherlands

Tel: +31(0)180 555 900
Website: www.inhuisplaza.nl
Mail: info@inhuisplaza.nl

Social Media

Facebook.com/inhuisplaza
Pinterest.com/inhuisplaza
Instagram.com/inhuisplaza
Vimeo.com/inhuisplaza